zumwald

transports, travaux de levage, manutention, déménagements industriels

Elementtransporter «NICOLAS» Nr. 713

Ladehöhe	ohne Bewilligung bis 3,5 m	Eigengewicht	6,0 t
		Nutzlast	17,0 t

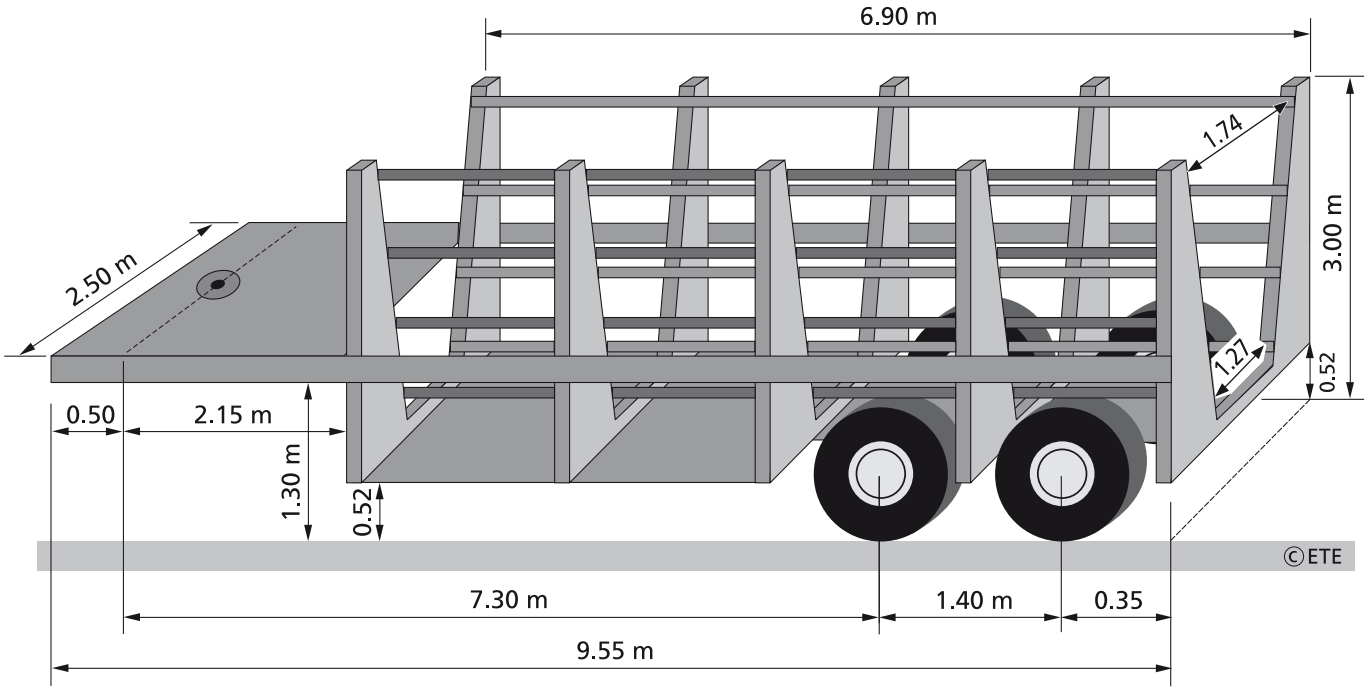

Semi-remorque pour éléments «NICOLAS» No. 713

Hauteur de chargement		*Poids à vide du véhicule*	*6,0 t*
jusqu'à max. 3,5 m sans autorisation		*Charge utile*	*17,0 t*

Emil Egger AG • Schwergut-Logistik • Tel. 0848 800 110